Ўзбекистон Республикаси

"ASIA INNOVATION PROJEKT" МЧЖ

Объект: Қарши туманнинг “Ровот” мфй туташган Амир Темур кўчасини 1,1 км лойиҳалаштириладиган кисми 1км ни 24/7 туну-кун ишлайдиган кўчага айлантириш объектининг

"Қуёш панелли чироклар билан кўча ёритиш тизими" лойиҳаси

Қарши 2026 й.

«НЭО» маркали чизмалар асосий тўплами
ҚАЙТНОМАСИ

№	Номланиши	Изоҳ
1	Умумий маълумотлар. Лойиҳага тушунтириш хати.	1-лист
2	Ёритгич, қуёш панели ва бошқа элементларнинг тавсифи. Материаллар ведомости.	2-лист
3	Бир шохли металл ёритиш таянчининг чизмалари. Бир дона таянч учун материаллар сарфи.	3-лист
4	Андозавий кўндаланг кесми	4-лист
5	Трасса режаси ёритиш чироклари жойлашуви	5-лист

Ҳавола қилинадиган ва илова қилинадиган ҳужжатлар
ҚАЙТНОМАСИ

Белгиланиши	Номланиши	Изоҳ
ПУЭ -2021 й	Электр қурилмаларининг тузилиш қоидалари.	
407-3	Қуввати 630 кВА гача бўлган 10/0,4 кВ	
	кучланишли тўлиқ жамланган трансформатор	
	нимстанцияларини ўрнатиш.	
3.407.1-143	Даврий кучлантирилган темир-бетон	
	вибрланган устунлардан иборат 6, 10, 20 кВ	
	кучланишли ҳаво электр узатиш	
	тармоқларининг таянчлари (устунлари).	
3.407.1-136	Т/б (Темир-бетон) ҳаво тармоғи таянчлари	
	(устунлари) ВЛ-0,38 кВт	
3.407-150	ВЛ-0,4 кВт, 6-10, 20-35 кВ кучланишли ҳаво	
	тармоғи таянчларини ерга улаш қурилмалари.	
3.407-82	Биноларга 1 кВ гача бўлган электр узатиш	
	тармоқларининг кириш қисмлари.	

Тушунтириш хати

«Кўча электр ёритиши» ишчи лойиҳаси техник топшириқ асосида ҳамда ПУЭ ва КМК 2.01.05-98 талабларига мувофиқ ишлаб чиқилган.

Объектни ёритиш учун ўрнатилган қувват ҳар бир ёритгич учун 400 Втни ташкил этади. Ёритиш тизимини электр энергияси билан таъминлаш учун қуввати 40 Вт бўлган қуёш панеллари кўзда тутилган.

Ёритиш тармоғининг электр таъминоти электр таъминоти ишончлилигининг III тоифаси бўйича автоном қуёш тизимидан амалга оширилади. Металл бир шохли ёритиш таянчлари лойиҳаланаётган йўлнинг ҳар икки томонига ўртача 25 м гача бўлган қадам билан жойлаштирилади. Ёритгични ўрнатиш баландлиги 4,0 м ни ташкил этади. Лойиҳада кенглиги 4,0 м гача бўлган кўчаларни ёритиш учун қуввати 400 Вт бўлган «LED» туридаги кўча светодиодли ёритгичлар ва қуввати 40 Вт бўлган қуёш панеллари қўлланилган. Ёритгичлар ёритиш таянчлари билан бирга етказиб бериладиган металл кронштейнларга ўрнатилади. Ёритгичларни маҳкамлаш учун зарур бўлган бириктирувчи ва маҳкамловчи элементлар ёритгич комплекти таркибига киради. Металл ёритиш таянчлари бетон конструкциялар ва металл буюмлар ёрдамида грунтга маҳкамланади (алоҳида вараққа қаралсин). Баландлиги h = 4,0 м бўлган тайёр, бўялган металл бир шохли ёритиш таянчлари лойиҳаланаётган йўлнинг тасдиқланган ва келишилган намунавий кўндаланг профилига мувофиқ танланади.

Қуввати 400 Вт бўлган светодиодли ёритгичлар ва қуввати 40 Вт бўлган қуёш панелларини монтаж қилиш тўлиқ комплект ҳолда амалга оширилади. Комплект таркибига қуёш панели, ёритгич, аккумулятор батареяси ва бошқа зарур элементлар киради.

Қуёш тизими ишлаб чиқарувчиси — Ўзбекистон Республикаси.

ЭСЛАТМАЛАР

1. Электр таъминоти бўйича барча монтаж ишлари **Электр қурилмаларини ўрнатиш қоидалари** талабларига мувофиқ амалга оширилиши лозим.

				Қарши туманнинг “Ровот” мфй туташган Амир Темур кўчасини 1,1 км лойиҳалаштириладиган кисми 1км ни 24/7 туну-кун ишлайдиган кўчага айлантириш объекти			
Лавозим	Ф.И.Ш	Имзо	Сана	Қуёш панелли кўча ёритиш чироқлари	Стадия	Лист	Листов
					ИЛ	1	5
ЛБМ	Н.Эшмирзаев			«Умумий маълумотлар» ва «Лойиҳага тушунтириш хати»	ASIA INNOVATION PROJEKT" МЧЖ		
Текширди	Ж.Ибрагемов						
Чизди	А.Норқулов						

Қуёш панели кўча чироғини ўрнатиш		
Тунги ёритиш чироқлари учун қул кучида чуқур қазиш	м3	10,82
Қум-шағал аралашмасидан чуқур остига 10 см қалинликда асос қатлами қуриш	м3	0,832
Чуқур ичига Анкер блок жойлаштириб монолит бетондан фундамент (В15 М200) қуриш	м3	5,62
Метал анкер ўрнатиш	дона	13
Стал лист 10х370х370 мм	*кг*	*140,53*
Арматура Д-20 мм	*кг*	*154,7*
Арматура Д-8 мм	*кг*	*16,12*
Гайка Д-20 мм	*кг*	*2,47*
Монолит бетонни гидроизоляция қилиш (2 қатламли)	м2	37,44
Монолит бетон афтрофини тупроқ билан қул кучида қайта тулдириш	м3	4,368
Ортиқча тупроқни қул кучида автосамосвалга юклаш	м3	5,616
Ортиқча тупроқни автосамосвалларда 2 км масофага ташиб кетиш	тонна	8,99
Метал устун (ОГКф-4) ўрнатиш h=4,0 м	дона/тонна	13/0,3783
Метал кронштей (Кронштейн оцинкованный КрКР-1-1) ўрнатиш,	дона/тонна	13
Қуёш панелли куча ёритиш чироқлари ўрнатиш (Уличный светобиодный светильник W=400 Вт с солнечный панель W=40 Вт)	дона	13

Характеристика светильника с солнечный панели и другие элементы

				Қарши туманнинг “Ровот” мфй туташган Амир Темур кўчасини 1,1 км лойиҳалаштириладиган кисми 1км ни 24/7 туну-кун ишлайдиган кўчага айлантириш объекти			
Лавозим	Ф.И.Ш.	Имзо	Сана	Қуёш панелли кўча ёритиш чироқлари	Босқич	Варақ	Варақлар
					ИЛ	2	5
ЛБМ	Н.Эшмирзаев			Иш ҳажмлари	ASIA INNOVATION PROJEKT" МЧЖ		
Чизди	Ж.Иброгимов						
Текширди	А.Норкулов						

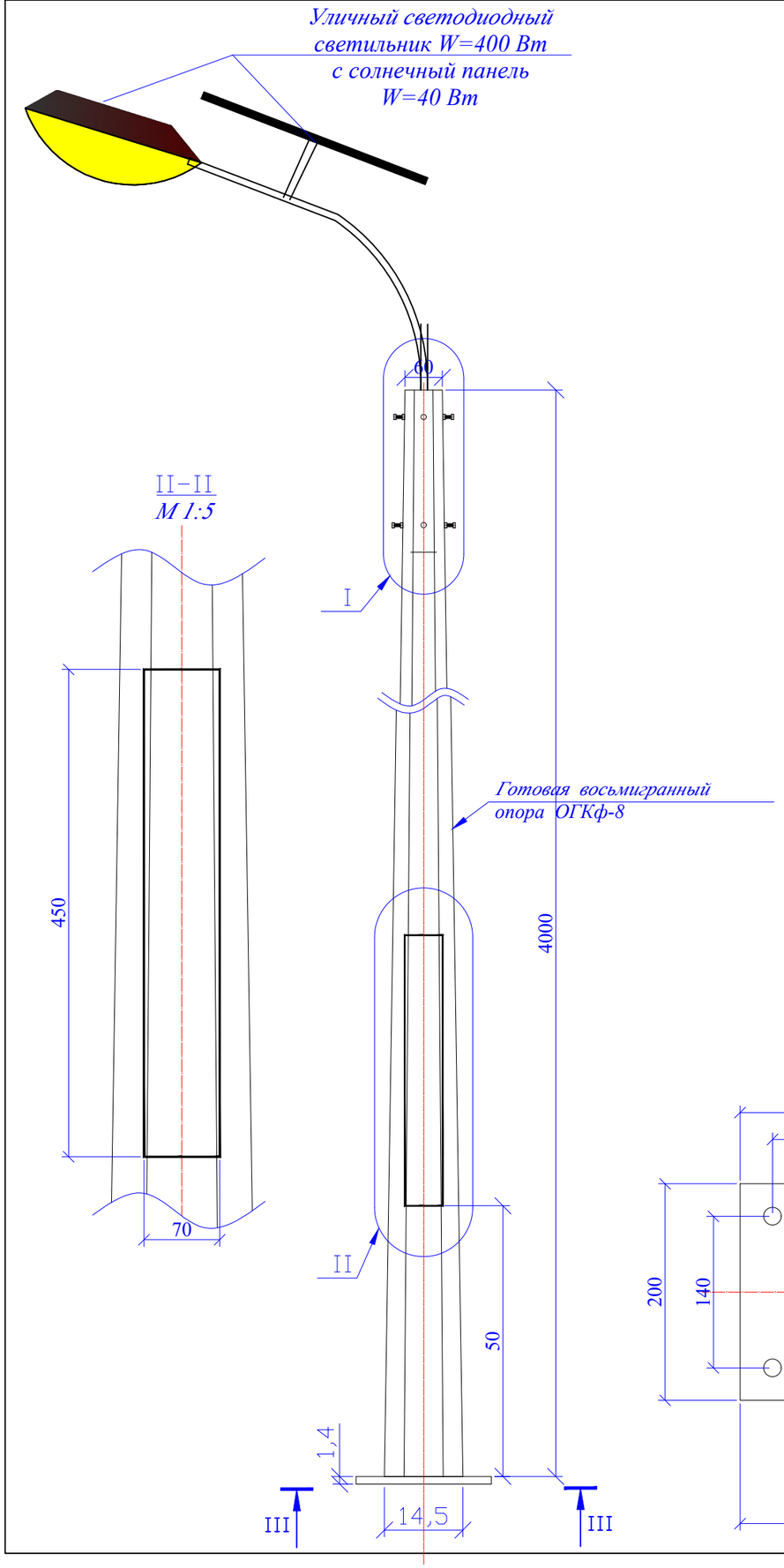

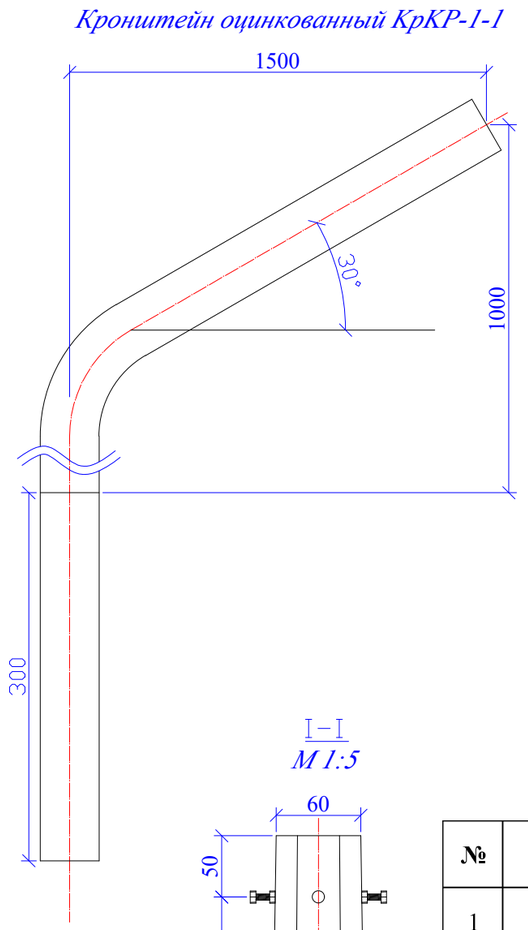

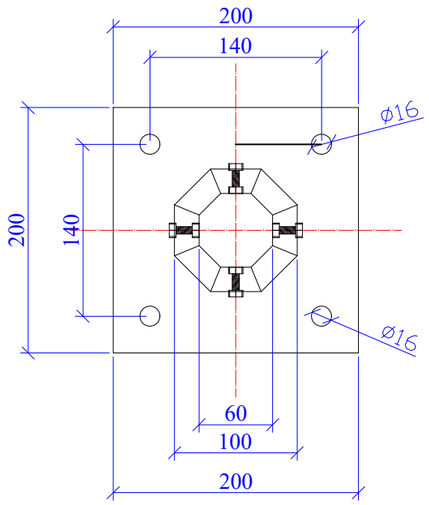

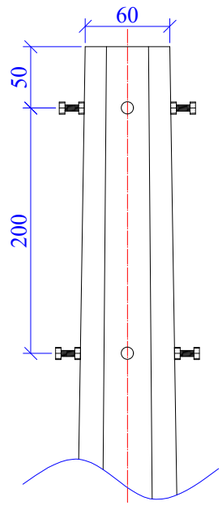

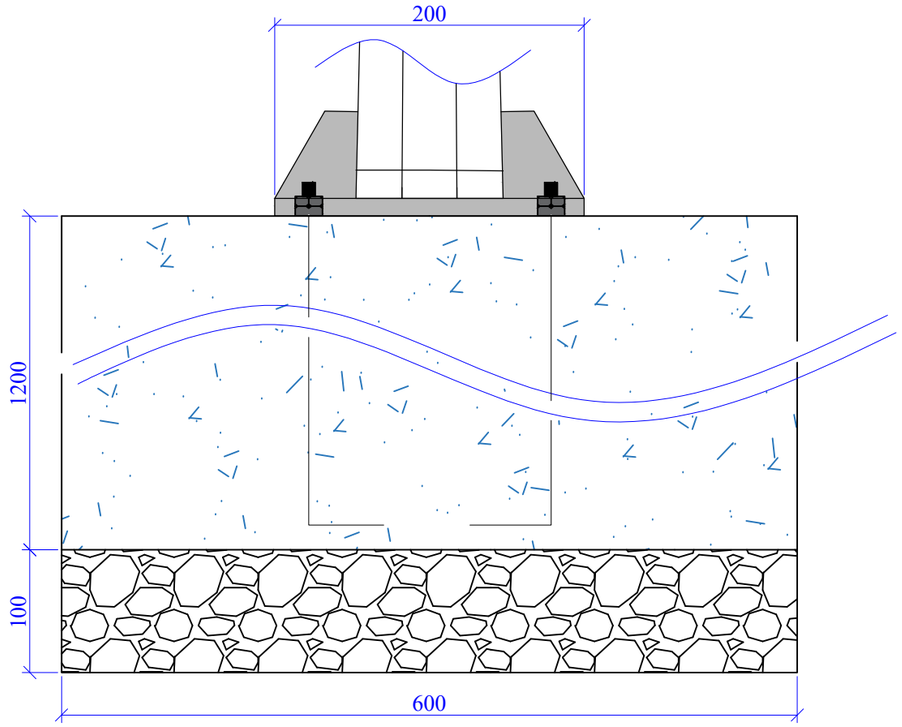

Расход материалов на 1 опор

№	Наименование материала	Размер, мм	Кол-во	Общий весь, кг
1	Готовая окрашенная восьмигранный опора ОГКф-8	4000	1	29,1
2	Солнечный прожектор (солнечый панел W=40 Bt, личый светодиодный светильник W=400 Bt)		1 комп.	
3	Стал лист	10х370х370	1	10,81
4	Арматура	д-20	4	11,90
5	Арматура	д-8	3	1,24
6	Гайка	д-20	4	0,19
	Крепления кронштейна			
7	Кронштейн оцинкованный КрКР-1-1	1500х1000	1	9,01
8	Болть	д-20	2	0,26
9	Гайка	д-20	2	0,095

				Қарши туманнинг “Ровот” мфй туташган Амир Темур кўчасини 1,1 км лойиҳалаштириладиган кисми 1км ни 24/7 туну-кун ишлайдиган кўчага айлантириш объекти		
Лавозим	Ф.И.Ш.	Имзо	Сана	Қуёш панелли кўча ёритиш чироқлари	Босқич	Варақ	Вараклар
					ИЛ	3	5
ЛБМ	Н.Эшмирзаев						
Чизди	Ж.Иброгимов			Метал устун (ОГКф-8) ўрнатиш h=4,0 м	ASIA INNOVATION PROJEKT" МЧЖ		
Текширди	А.Норкулов						

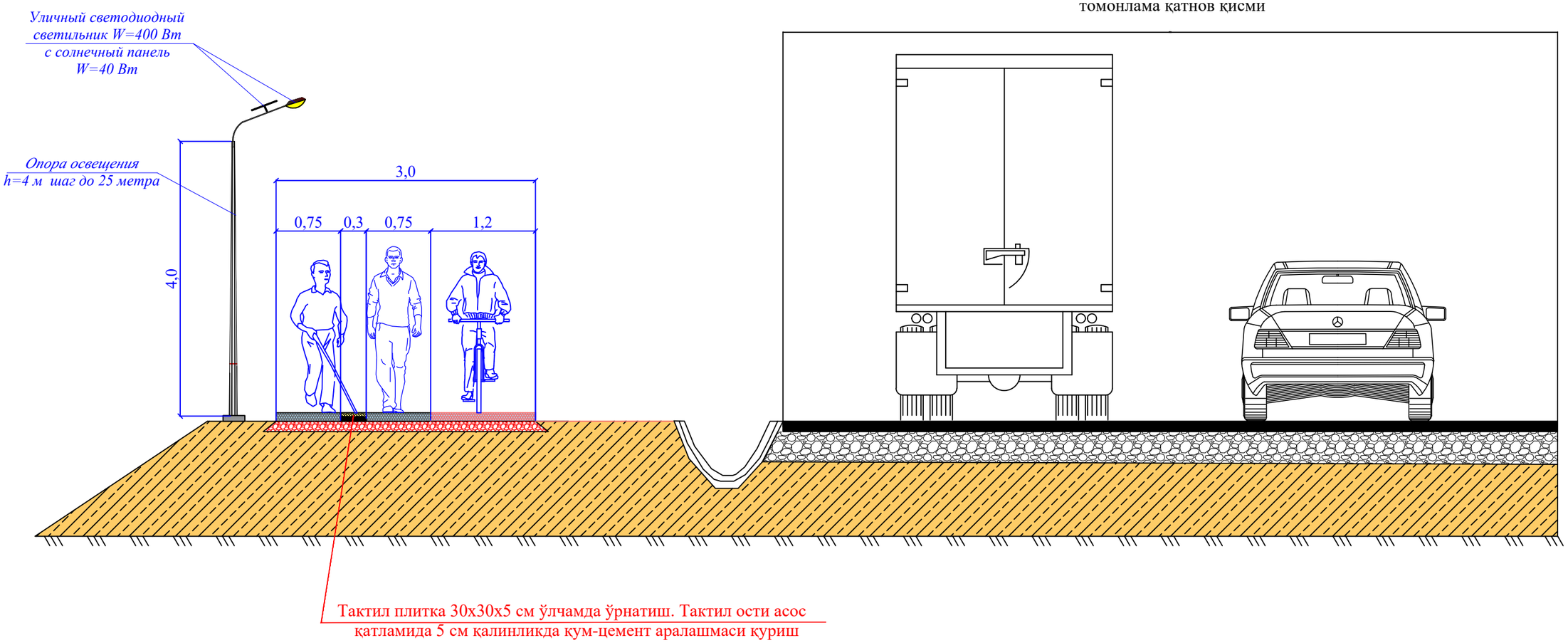

				Қарши туманнинг “Ровот” мфй туташган Амир Темур кўчасини 1,1 км лойиҳалаштириладиган кисми 1км ни 24/7 туну-кун ишлайдиган кўчага айлантириш объекти			
Лавозим	Ф.И.Ш.	Имзо	Сана	Қуёш панелли кўча ёритиш чироқлари андозавий кўндаланг кесими	Босқич	Варақ	Вараклар
					ИЛ	4	5
ЛБМ	Н.Эшмирзаев						
Чизди	Ж.Иброгимов			ПК15+40 дан ПК18+88 гача	ASIA INNOVATION PROJEKT" МЧЖ		
Текширди	А.Норкулов						

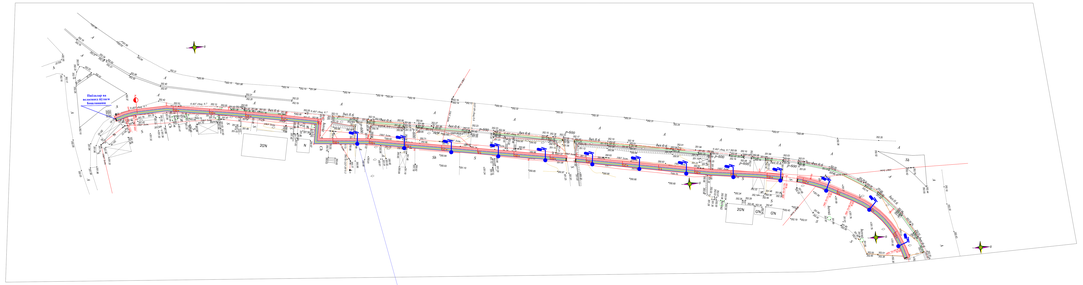

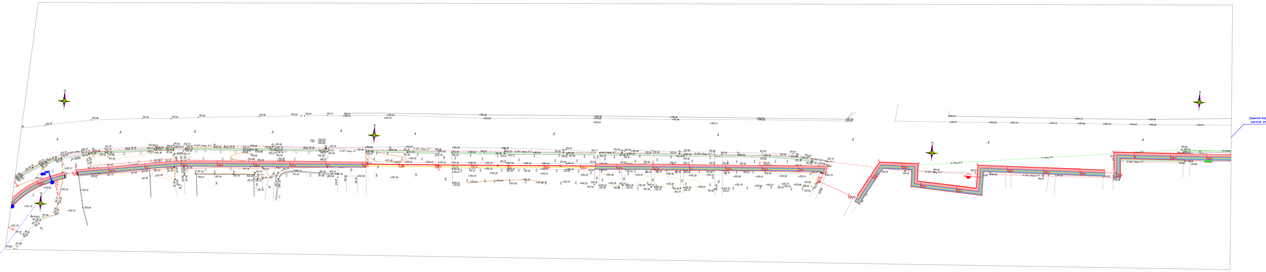

Уличный светодиодный светильник W=400 Вт
с солнечный панель
W=40 Вт

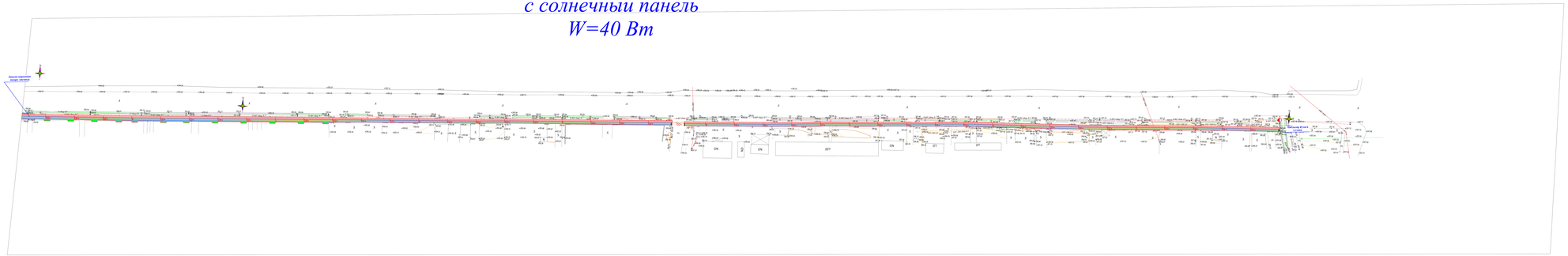

Шартлы белгиләр

- Лобовой төсле булган чырагы
- Лобовой мәйданчык бүлмәсе
- ЯШЙ эшләнмәсенә керә торган электрыек кабеле

Масштаб 1:500

					Курсак хәрәкәтен "Фәрис" мәйдан өлешенә Аллар Хәсәнгә урамына 2-нче лобовой электроснабжение сетьлары белән эш итү" өчен проектлау эшләре. Автотранспорт объекты			
	А.А.Ф.		Фото	Стр.	Кулны нәкаслы эшләрне торгызу	Стадия	Лист	Листлар саны
Гл. Инженер	М.Ш.Шаяхмәтов					КД	5	5
Гл.специалист	Э.Р.Ибрагимов				Төрмә рәвешле	ООО «ПКБ Агрокомплекс» Авторлар: М.Ф.Ф.		